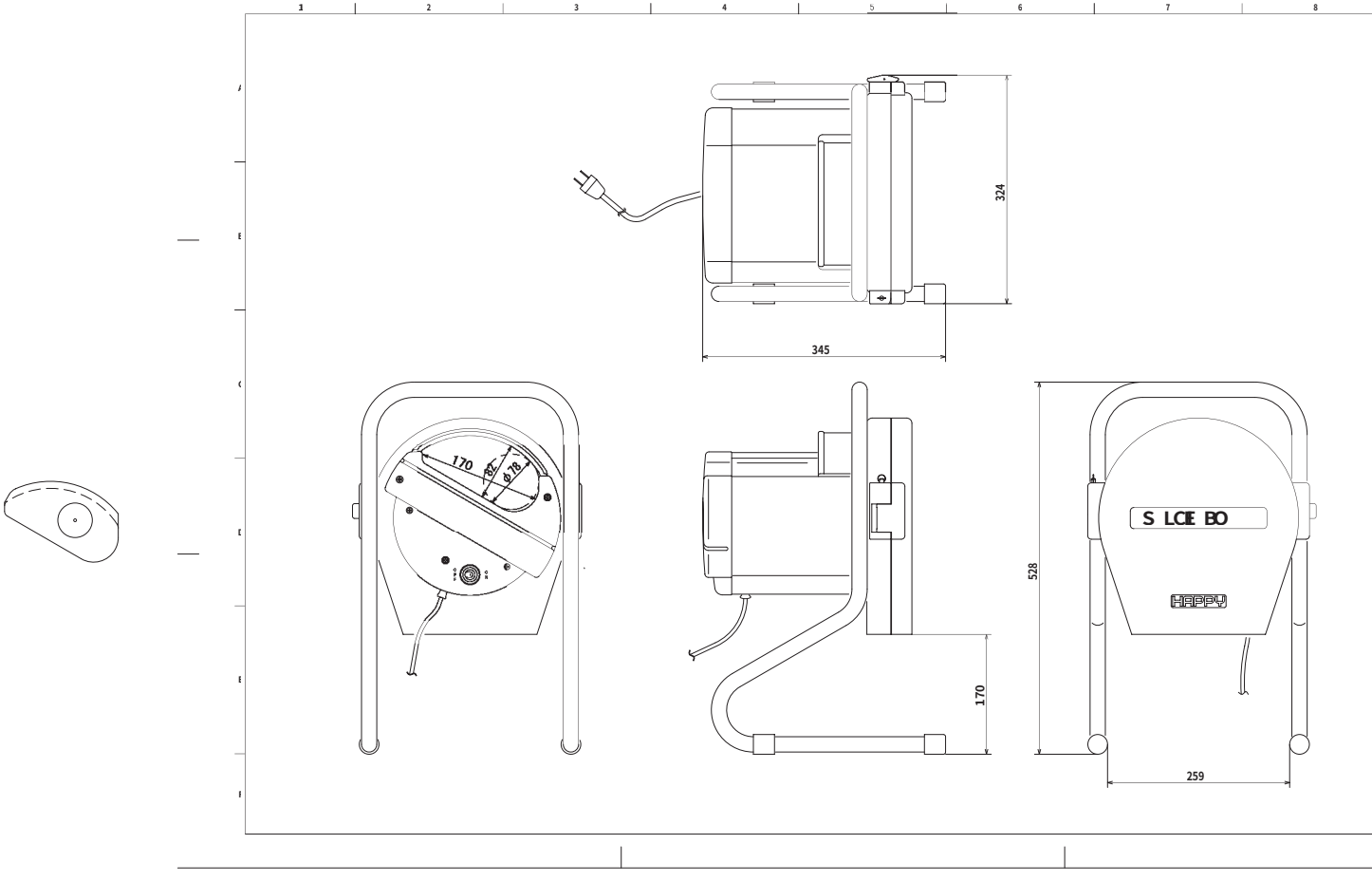

324
345
170
82
ϕ78
170
528
259
S LCIE BO
HAPPY